7727441 СБ

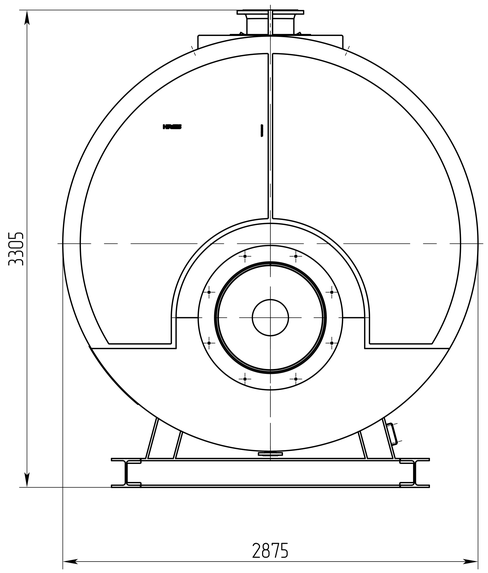

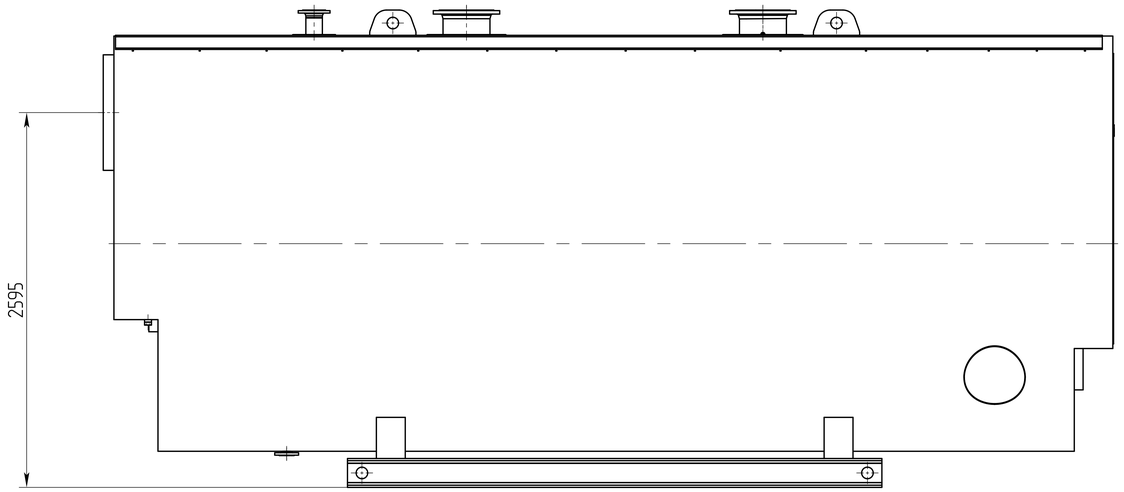

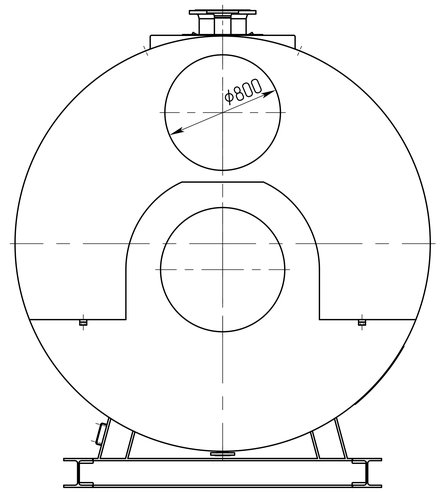

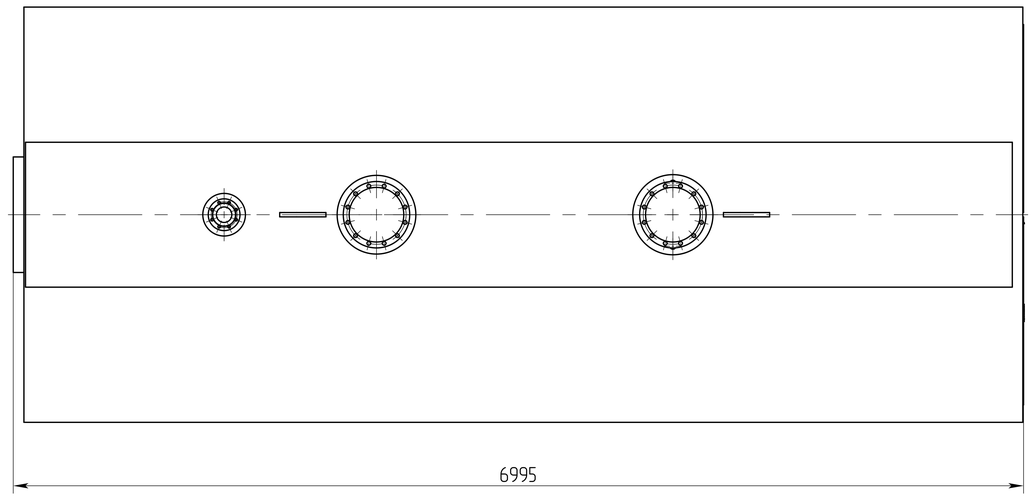

Изм.	Лист	№ докум.	Подп.	Дата	7727441 СБН001
Разраб.					Grundkessel M64B003 Komen Viromax M64B003
Пров.					
Т.контр.					Сборочный чертёж
Н. контр.					
Утв.					

Лит.	Масса	Масштаб
		1:15
Лист	Листов	1

HERMES

Копировал

Формат А0

Перв. примен. 7727441

Справ. №

Подп. и дата

Инв.№ дубл.

Взам.инв.№

Подп. и дата

Инв.№ подл.